NOTICE DE MONTAGE

Meuble Haut Basculant: 60-80-90

IKIT

Conservez soigneusement cette notice, elle vous sera utile lors de la perte d'une pièce détachée ou endommagée

Outillage

Quincaillerie

X8	X4
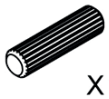 X 8	X8

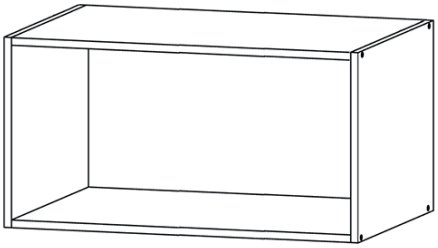

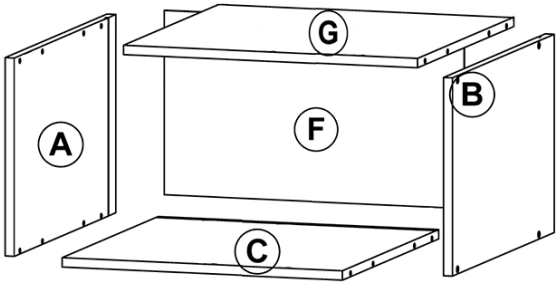

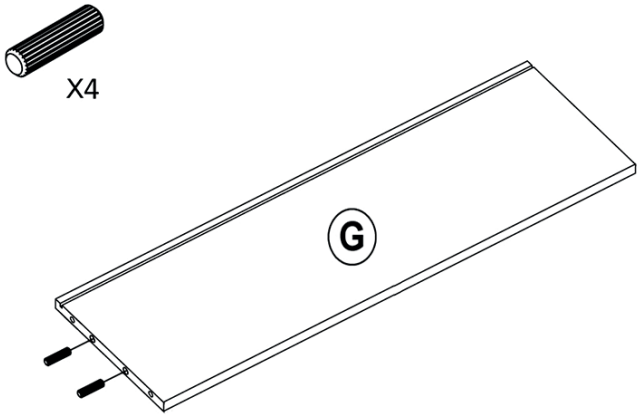

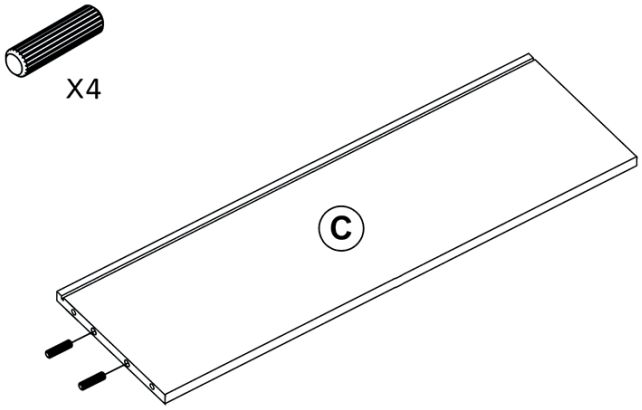

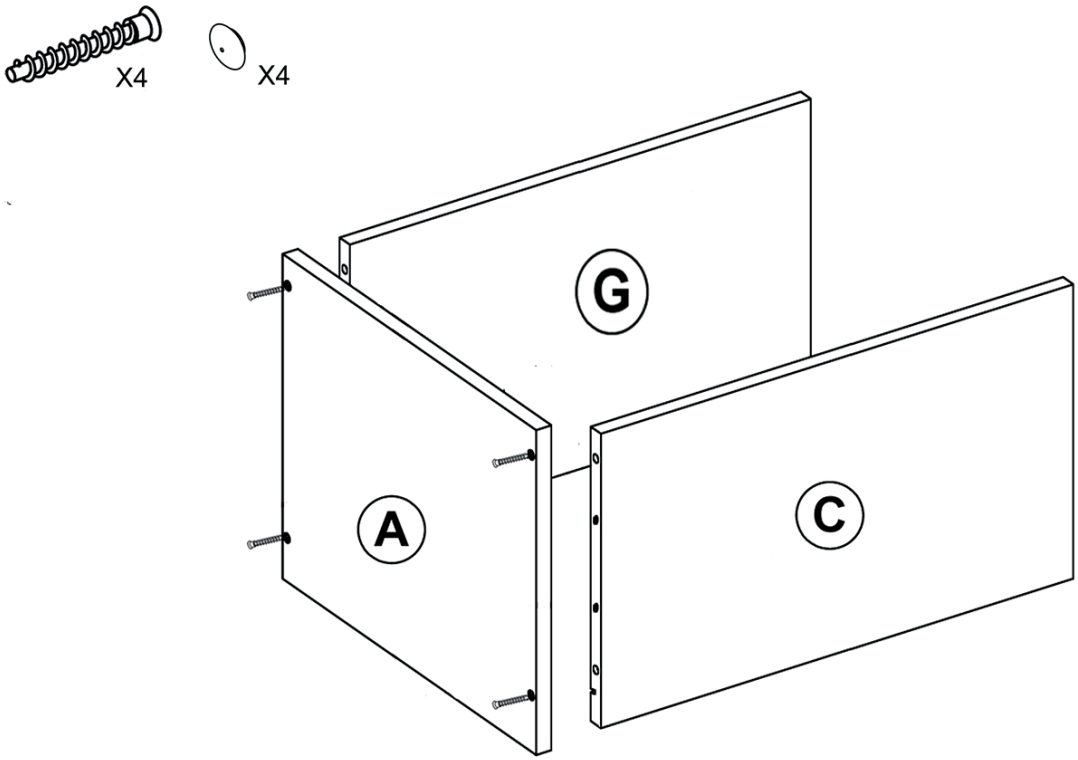

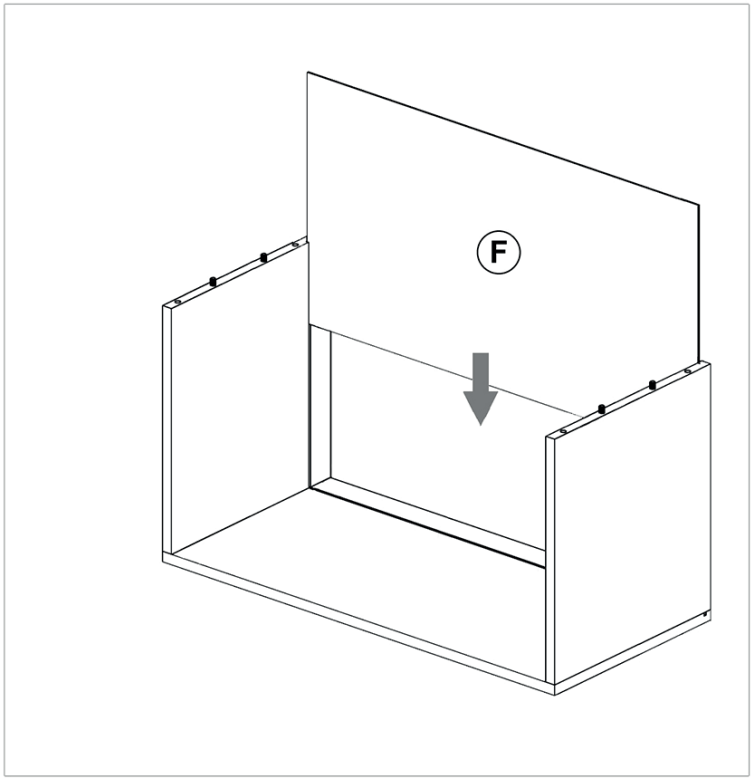

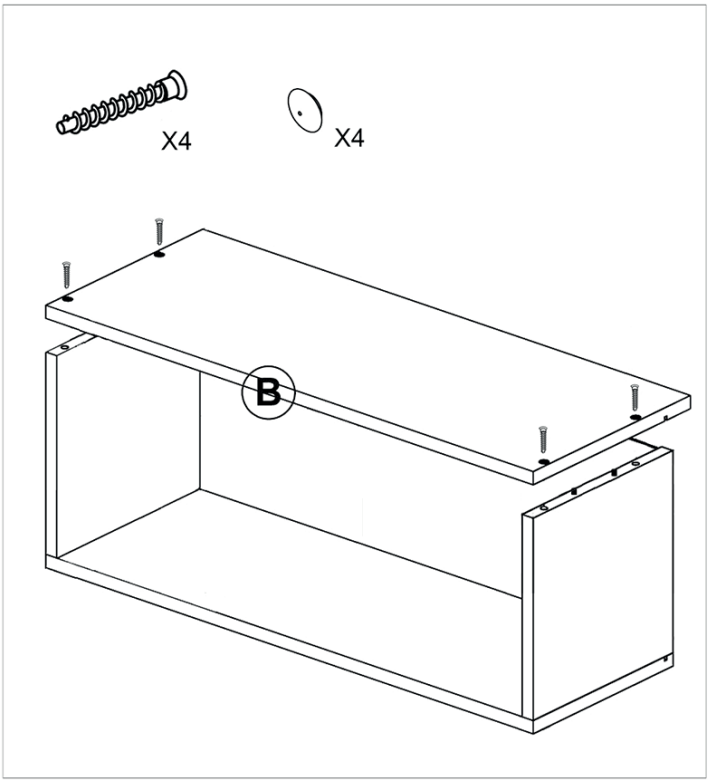

Outillage

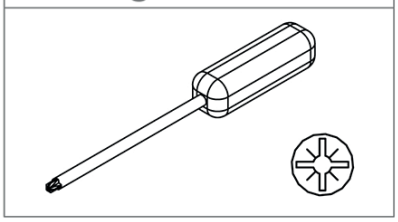
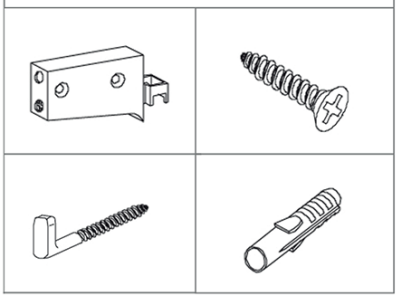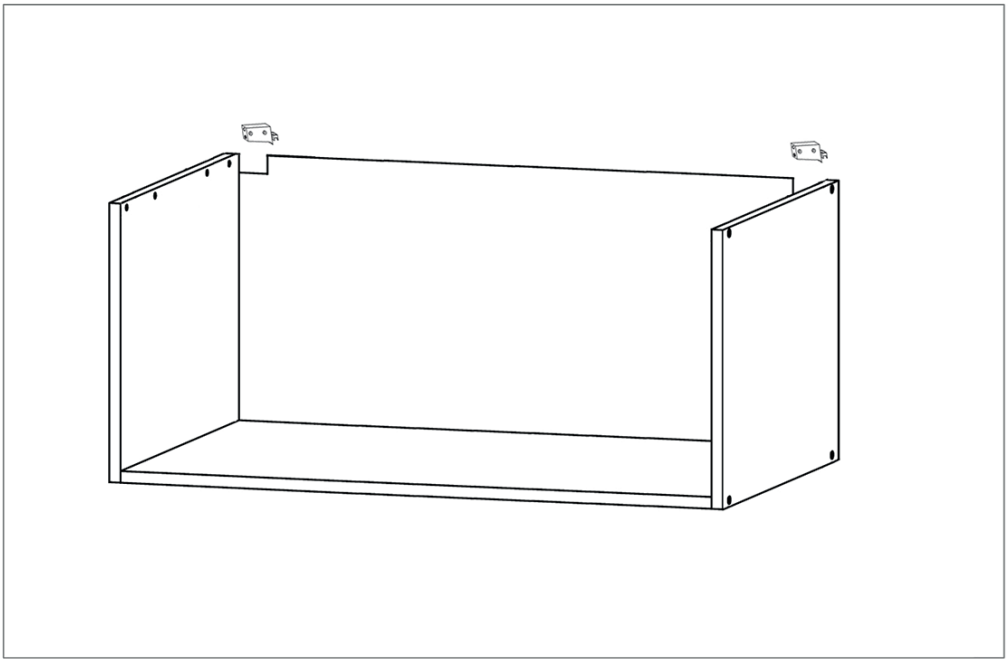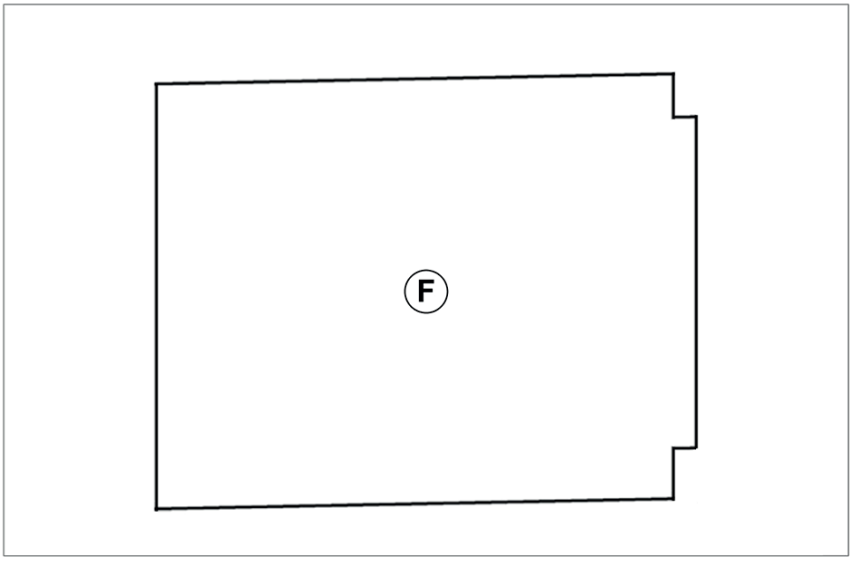
Quincaillerie